FI-300系列
DD马达

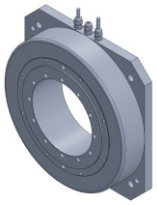

主要参数	FI-30075
电压 (VAC)	220
额定转矩 (Nm)	35
瞬时最大转矩 (Nm)	105
转矩参数 (Nm/Arms)	7
额定电流 (Arms)	5
瞬时最大电流 (Arms)	15
线电阻 (Ω)	2.4
线电感 (mH)	11.2
极对数 (2P)	23
反电势系数 (Vrims/rad/s)	4.5
额定输出功率 (W)	330.1
转子转动惯量10^{-4}kg.m²	630
额定转速 (rpm)	90
最高转速 (rpm)	180
定位精度 (arc_sec)	±20
重复精度 (arc_sec)	±1.5
编码器分辨率 (sin/cos)	16384
轴向负载 (N)	4000
径向负载 (N.m)	120
轴向偏摆 (mm)	≤0.005
径向偏摆 (mm)	≤0.005
重量 (kg)	24.2
电机高度L (mm)	75

规格图纸

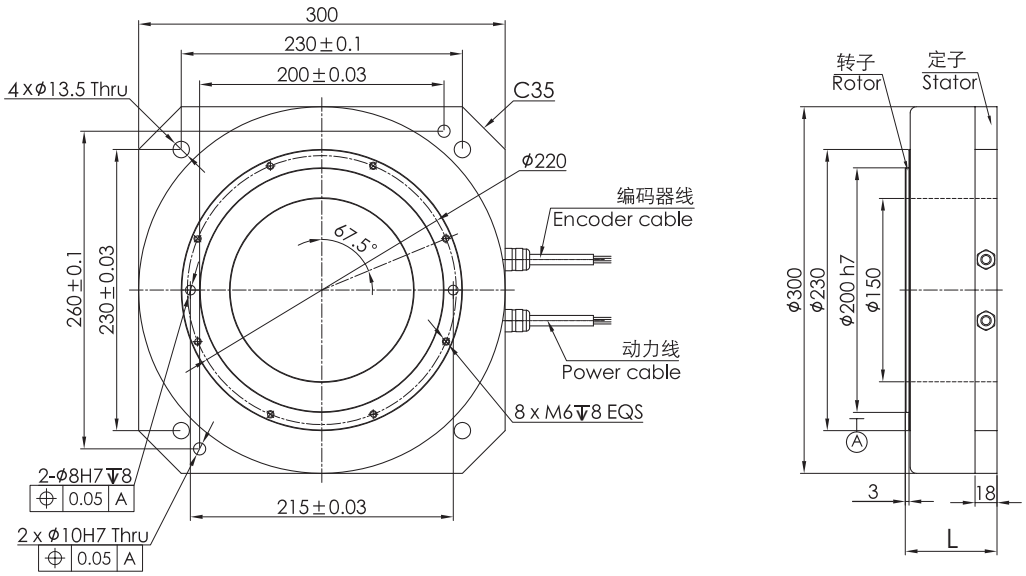

版权所有 © 强和传动 24小时技术支持：18675590097 网址：www.mosrac.com